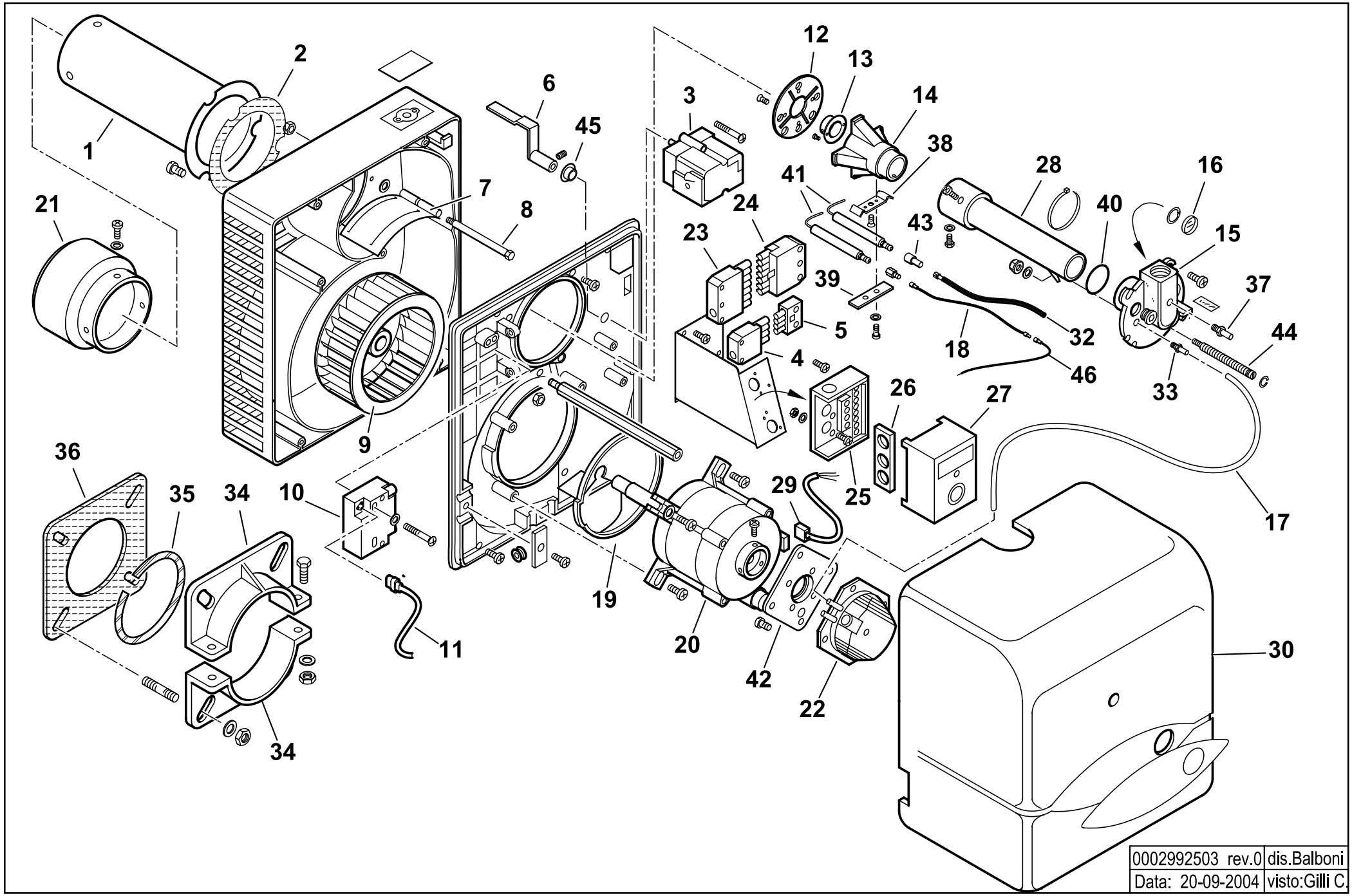
1
2
3
4
5
6
7
8
9
10
11
12
13
14
15
16
17
18
19
20
21
22
23
24
25
26
27
28
29
30
32
33
34
34
35
36
37
38
39
40
41
42
43
44
45
46
0002992503 rev.0
dis.Balboni
Data: 20-09-2004
visto:Gilli C.

17110010 **BTG 20 P** esploso **0002992503** **rev.0**

Rif.	Codice	Descrizione
1	0023030002	CANNOTTO
2	0023020021	GUARNIZIONE
3	0005040098	MOTORINO BERGER STA13B0.36/82N
4	0005130075	CONNETTORE 4 POLI F.
5	0005130043	CONNETTORE 4 POLI M.
6	0023020029	LEVA
7	0023020027	FARFALLA
8	0023020010	PERNO
9	0023020009	VENTOLA
10	0005020069	TRASFORMATORE FIDA
11	0005130089	CONNETTORE TRASFORMATORE
12	0017030016	DISCO FRESATO
13	0017030039	UGELLO
14	0017030038	MISCELATORE
15	0023030003	RACCORDO
16	0013010027	VETRINO
17	31492	TUBINO
18	0005140252	CAVO IONO L600
19	0023020017	DEFLETTORE
20	0005010163	MOTORE 185W
	95125	CONDENSATORE
21	0023030001	DIFFUSORE
22	0005040093	PRESSOSTATO
23	0005130052	CONNETTORE 7 POLI FEMMINA
24	0005130051	CONNETTORE 7 POLI MASCHIO
25	0005030055	ZOCCOLO
26	0005030018	PARETE
27	0005030156	APPARECCHIATURA SATRONIC
28	0023030004	TUBO GAS
29	0005130016	CONNETTORE MOTORE
30	0023030012	COPERCHIO

Rif.	Codice	Descrizione
32	0005020037	CAVO A.T.
33	58029	ATTACCO TUBO
34	849320	SEMIFLANGIA
35	49402	CORDONE
36	49319	GUARNIZIONE
37	31483	PRESA PRESSIONE
38	0017030027	STAFFA
39	61299	PIASTRINA
40	18692	GUARNIZIONE OR
41	0023030008	ELETTRODO
42	0005040094	ADATTATORE
43	0005060037	SOPPRESSORE A FILO
44	0023030006	VITE REGOLAZIONE
45	0017030037	BOCCOLA
46	0005140313	CAVO IONO L170